COLOMBIA POTENCIA DE LA VIDA

Embajada de Colombia en Suecia

Boletín mensual No. 4

# Embajada y Sección Consular de Colombia ante el Reino de Suecia

Abril 2024

150 AÑOS - COLOMBIA & SUECIA

## #LaHistoriaQueEscribimosJuntos

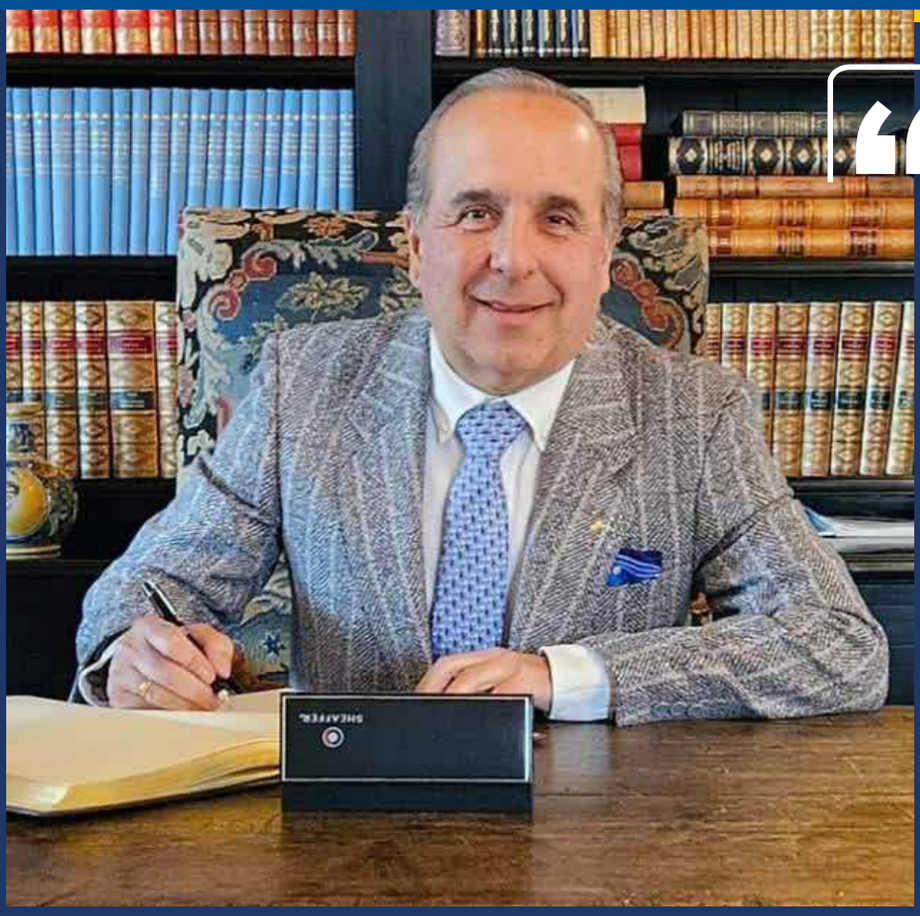

Colombia reafirma su convicción de que la solución definitiva al conflicto entre Israel y palestina y la estabilidad regional, pasa necesariamente por la solución de dos estados conforme a las líneas fronterizas acordadas por las Naciones Unidas. Palestinos e israelíes merecen vivir en paz bajo fronteras seguras y reconocidas. **Colombia es un país seriamente comprometido con la paz y rechaza y condena todo acto de violencia. Es un país que trabaja día a día para conseguir la paz dentro y fuera de su territorio. Colombia considera que la negociación y el diálogo son las vías para resolver los conflictos y apoya el multilateralismo firmemente y sin vacilaciones".**

Presidente de la República de Colombia
**Gustavo Francisco Petro Urrego**

## Embajador de Colombia Guillermo Reyes se reunió con el Parlamentario del Partido Social Demócrata de Suecia, Mathias Tegner

El día 08 de marzo el Embajador Guillermo Francisco Reyes sostuvo una reunión de gran relevancia con el Ministro de Defensa de Suecia, Pal Jonson, con quien se dialogó sobre el significado que tiene para la celebración de los 150 años de Relaciones Diplomáticas entre Colombia y Suecia, la visita en el mes de junio del Buque Insignia El Gloria a Estocolmo. Se exploraron acciones conjuntas para fortalecer la cooperación en temas de defensa, educación y entrenamiento militar, medicina militar y las estrategias en la lucha contra el crimen organizado, donde la Policía colombiana ofrece sus reconocidos conocimientos y competencias globales. Se iniciaron gestiones para la suscripción e implementación del memorando de entendimiento entre los dos Ministerios de Defensa de Suecia y Colombia que abordará entre otros temas, las acciones para continuar estrechando los lazos militares de amistad, así como la colaboración en dominio espacial, innovación tecnológica y ciberseguridad.

## Embajador Guillermo Reyes desarrolla agenda de trabajo con asesoras de la organización Diakonia y Act Church of Sweden

El martes 9 de abril de 2024, el Embajador de Colombia en Suecia, Guillermo Francisco Reyes González se reunió con Minna Fredriksson - Asesora de Diakonia y Sanna Svensson - Asesora Regional para América latina de Act Church of Sweden (actor de desarrollo y ayuda basado en la fe y una parte Organización No Gubernamental que trabaja con más de 400 organizaciones socias ubicadas en 25 países del mundo con el objetivo de apoyar a las comunidades más vulnerables.

Siendo necesario visibilizar la importancia integral de la Iglesia de Suecia) -, quienes informaron acerca del trabajo que estas dos organizaciones de la sociedad civil han venido adelantado en Colombia en aras de apoyar el trabajo de los defensores de derechos humanos en nuestro país.

Durante esta reunión se tuvo conocimiento sobre la apertura de una sede de Diakonia en Bogotá, la cual tendrá un alcance regional, y cuyo objetivo será continuar apoyando a diferentes actores de la sociedad civil encargados de trabajar en pro de la defensa y consolidación de los derechos humanos en diferentes regiones de nuestro país como por ejemplo Chocó y Arauca. Diakonia, es una para Colombia del apoyo de Suecia, las Asesoras mencionaron la realización en el Parlamento Sueco el 16 de mayo de un evento de premiación y reconocimiento al trabajo realizado por algunos Defensores de Derechos Humanos en nuestro país. Esta presentación ante el Parlamento Sueco constituye un interés prioritario del Embajador de Colombia en Suecia, quien ha propendido desde su llegada a la Embajada por acercarse a los miembros del Rikstad de todas las corrientes políticas para sensibilizar sobre la importancia de la cooperación sueca hacia Colombia y la necesidad de mantener las fuentes de cooperación en los años por venir.

## Embajador de Colombia Guillermo Reyes participa en reunión anual del Consejo Nacional de la Industria Sueca

Estocolmo, 10 abril de 2024. El Embajador de Colombia ante el Reino de Suecia, Guillermo Francisco Reyes González, participó como invitado especial en la reunión anual del NIR – Consejo Internacional de la Industria de Suecia. En este encuentro participaron los miembros del Consejo Directivo, CEO de las empresas suecas con inversiones fuera de Suecia, el Director de la ASDI, Jakob Granit, el Secretario de Estado de Comercio de Suecia, Hakan Jevrell y funcionarios de la Cancillería sueca, entre otros.

Hoy esta Asociación (NIR) agrupa a más de 600 mil trabajadores que hacen parte de empresas suecas fuera del territorio de Suecia, que dirige su mirada a los temas del medio ambiente, transición energética, innovación y soluciones tecnológicas, y que persigue un crecimiento económico sólido que permita incrementar la productividad.

Durante este evento, los ponentes destacaron la importancia de utilizar las Embajadas de Suecia en el exterior para trabajar con NIR, Business Sweden y el Gobierno, acompañados

El tema central de este congreso anual fue el de “Hacer Negocios y realizar Inversiones en Mercados Complejos”. La Presidenta del Consejo, Annika Berglund hizo una presentación destacando el alcance y conformación de esta Asociación, que nació en 1960 por creación del señor Marcus Wallenberg, como un instrumento para fomentar la industria, y para la creación de bienestar, fomentar la cooperación y la inversión extranjera por parte de los empresarios suecos.

también de las Embajadas de los paìses que, como Colombia, cuenta hoy con la presencia de más de 106 empresas suecas que generan empleo y crecimiento económico. El enfoque debe ser la creación de oportunidades laborales en el exterior por parte de las empresas suecas, haciendo negocios con un componente fundamental de sostenibilidad y fomentando la competitividad y la cooperación luchando en contra de la corrupción y creando una cultura de la ética en los negocios y el comercio.

## mbajador de Colombia Guillermo Reyes participó conversatorio “Let’s Talk” organizado por el Consejo Internacional de la Industria de Suecia (NIR)

El día miércoles 17 de abril, el Embajador de Colombia en Suecia, Guillermo Francisco Reyes González, participó en el conversatorio Lets talk organizado por el Consejo Internacional de la Industria de Suecia (NIR) y la Embajada de Colombia. “Let’s Talk” es una conversación abierta entre los representantes y ejecutivos de las empresas e industrias de Suecia, que tiene como objetivo facilitar el intercambio de conocimientos, información y

transición energética en la región, y promover la aprobación y desarrollo de acuerdos comerciales sólidos con países como Estados Unidos, el Reino Unido y la Unión Europea, entre otros. Por otra parte, se expuso el portafolio de proyectos de inversión de Colombia en materia de infraestructura, energía y turismo, llamando la atención de los empresarios.

Luego, la CEO del NIR Christine B ckström experiencias, así como establecer oportunidades de negocios bilaterales y espacios de cooperación.

Durante este encuentro, el Embajador de Colombia presentó a los más importantes empresarios de Suecia, las ventajas competitivas que tiene Colombia para ser un país relevante en materia de inversión; entre ellas su estratégica ubicación geográfica, biodiversidad, cultura. El liderazgo en abrió la sección de preguntas y respuestas en la cual varios empresarios tuvieron la oportunidad de exaltar y solventar dudas en materia de inversión con Colombia.

Al finalizar el conversatorio, el Embajador Reyes González, resaltó la importancia de establecer contacto con las empresas más destacadas de la industria sueca y se planteó la idea de realizar un showroom en el buque Gloria durante el mes de junio.

## Embajador de Colombia en Suecia y su equipo sostuvieron un encuentro con directivos de la Universidad Royal Institute of Technology - KTH

El pasado jueves 18 de abril, el Embajador de Colombia y su equipo de trabajo sostuvieron una importante reunión con directivos de la Universidad “Royal Institute of Technology” – KTH en el salón de protocolo de este prestigioso centro de educación enfocado en Ingeniería, el cual hoy está dentro de las 20 escuelas de ingeniería más reconocidas en el mundo.

La agenda se inició con la presentación de los participantes en esta reunión, así como de los ejes temáticos que se vienen desarrollando en esta escuela de ingeniería. Posteriormente, Magnus Lindqvist, Asesor Senior de la Oficina de Relaciones Internacionales se refirió al gran interés que le asiste a esa institución de educación por incrementar contactos y oportunidades con sus contrapartes Colombianas, destacando que en la actualidad hay aproximadamente unos 50 estudiantes de nuestro país adelantando estudios de maestrías, en su mayoría haciendo uso de los acuerdos suscritos entre la KTH y Colfuturo con estudiantes provenientes de Universidades Colombianas como los Andes, la Javeriana, la Nacional, la Eafit y el Rosario, con quienes se han suscrito memorandos de entendimiento actualmente vigentes.

**Embajador de Colombia en Suecia y su equipo sostuvieron un encuentro**

## con directivos de la Universidad Royal Institute of Technology - KTH

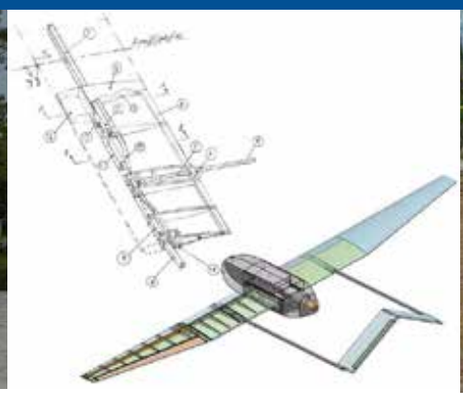

Así mismo, destacó que se vienen desarrollando en estos momentos una serie de investigaciones académicas con estudiantes colombianos y suecos de las Universidades del Cauca y la Nacional, en convenio con las Universidades de Lundl y la KTH, las cuales se están desarrollando en algunas zonas del país, como el Pacífico, con recursos provenientes de la cooperación que ofrece Suecia a través de su Agencia de Cooperación - ASDI, lo que se convierte en un agente de transformación social y de beneficio para las comunidades más marginadas del territorio colombiano. De ahí que la premisa actual sea fortalecer la sinergia entre la comunidad académica, el sector empresarial y el gobierno, que son los pilares sobre los que se trabaja en la educación en Suecia.

Al final de este productivo encuentro, los participantes acordaron aunar esfuerzos para seguir promoviendo la aplicación de los proyectos de investigación que impactan positivamente a las comunidades de Colombia en materia social y energética. Asimismo, se planteó la opción de desarrollar una muestra de drones aéreos desarrollados en la Universidad KTH. Y se convino que, con ocasión de la gira de Rectores de Universidades Colombianas que nuestra Embajada en Suecia y ASCUN realizarán a mediados del mes de mayo de este año, se hará una reunión con directivos, docentes y estudiantes de esta prestigiosa escuela de ingeniería para presentar el catálogo de programas, becas, intercambios y oportunidades que se podrían ofrecer a estudiantes, investigadores y docentes colombianos para adelantar sus estudios avanzados en esta Universidad.

## Embajador de Colombia acompañó a destacadas estudiantes colombianas del Centro Rotario de Paz – Departamento de Investigación de Paz y Conflictos de la Universidad de Uppsala

De un lado, DANIELA SÁNCHEZ DUQUE, profesional en relaciones internacionales con amplia experiencia en políticas públicas, derechos humanos y construcción de paz, quien ha desempeñado diferentes roles como funcionaria pública en entidades como la Consejería Presidencial para la Estabilización y Consolidación de la Paz en Colombia, la Consejería Presidencial de las Regiones y el

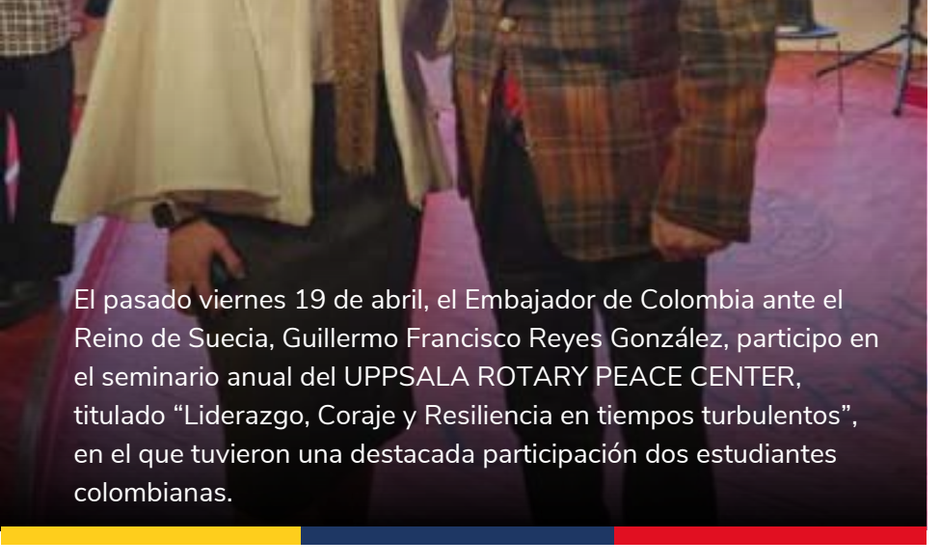

El pasado viernes 19 de abril, el Embajador de Colombia ante el Reino de Suecia, Guillermo Francisco Reyes González, participo en el seminario anual del UPPSALA ROTARY PEACE CENTER, titulado “Liderazgo, Coraje y Resiliencia en tiempos turbulentos”, en el que tuvieron una destacada participación dos estudiantes colombianas.

Departamento Nacional de Planeación. Adicionalmente, ha trabajado como asistente de investigación del Departamento de Paz y Conflicto de la Universidad de Uppsala y en el Departamento de Historia Económica y Relaciones Internacionales de la Universidad de Estocolmo.

Su interesante presentación se tituló “Liderazgo ético en acción: construyendo puentes con las comunidades indígenas”.

En su presentación, Daniela destacó su papel como promotora y constructora de paz con las comunidades indígenas en la Guajira. En su exposición no solo aludió a sus experiencias de vida en procura de construir puentes de paz y de mediadora entre esas comunidades y las autoridades gubernamentales, sino también a sus retos en el proceso académico e investigativo que adelanta en el Centro de paz de la Universidad de Uppsala, así como sus perspectivas futuras para contribuir en el reto global por la paz.

## Embajador de Colombia acompañó a destacadas estudiantes colombianas del Centro Rotario de Paz – Departamento de Investigación de Paz y Conflictos de la Universidad de Uppsala

De otro lado, la estudiante del Programa de Paz de la misma Universidad, Katherine Ronderos, consultora internacional, quien por más de 15 años ha venido trabajando por los derechos de las mujeres, la paz, seguridad y el desarrollo, con amplia experiencia profesional en países como el Reino Unido, Honduras, Tailandia y Colombia trabajando con mujeres víctimas de la guerra y liderando iniciativas para la eliminación de la violencia contra las mujeres, así como en procesos de construcción de paz, hizo su muy destacada presentación sobre el tema “Conectando los puntos desde una resiliencia personal a una colectiva”.

Con satisfacción y orgullo, el Embajador Reyes González expresó su reconocimiento a estas dos brillantes profesionales y connacionales por su compromiso desde la academia y la investigación con la construcción de la paz en nuestro país.

## Embajador de Colombia en Suecia y su equipo sostuvieron un encuentro con directivos de la Universidad Royal Institute of Technology - KTH

El pasado lunes 22 de abril, el Embajador de Colombia, Guillermo Reyes, y miembros de su equipo visitaron las instalaciones de la planta de baterías de Scania, ubicada en Södertälje, la cual está altamente automatizado. Además, la planta se ubica adyacente a la planta de ensamblaje de chasis de Scania en Södertälje, que fue rediseñada para la producción a gran escala de vehículos eléctricos, lo anterior permite tener buenas condiciones para un flujo de fabricación rápido y eficiente generando un sistema de transporte sostenible. La electrificación transforma el transporte y fortalece aún más a Suecia como un centro de innovación de vanguardia en transición energética. Durante la visita de los funcionarios de la Embajada de Colombia a la planta SCANIA,se abordaron diferentes temas, entre ellos, la iniciativa de Scania para construir un sistema en Colombia de gestión de residuos y su conversión en energía.

Posteriormente, el equipo de la embajada se dirigió planta de biogás de Eskilstuna la cual realiza la digestión de estiércol, pastizales, residuos de alimentos y otros residuos orgánicos. El propósito de la planta de biogás es producir biogás en forma líquida, el llamado LBG (Biogás licuado), y formar un nodo para la producción de fertilizantes y contribuir así al desarrollo de la agricultura en el norte de Sormland. La producción estimada de LBG es de 6 - 10 millones de Nm3 por año, el gas se utiliza principalmente como combustible libre de fósiles para barcos.

## El Embajador de Colombia Guillermo Francisco Reyes Gonzáles se reune con funcionarios de la Cancilleria Sueca en ocasión la visita del Buque Gloria

En el marco de la visita del Buque Gloria el Embajador de Colombia Guillermo Reyes se reunió con el Director General de Asuntos Globales de la Cancillería de Suecia Dag Juhlin-Dannfelt, los dos diplomáticos definieron acciones conjuntas para garantizar que la visita del buque Gloria a Estocolmo sea todo un éxito. Adicionalmente, el Embajador de Colombia entregó al director de asuntos globales una réplica a escala del embajador de los mares, el buque ARC Gloria, que este año nos acompañará con una tripulación de 164 personas, entre ellos capitanes, cadetes y estudiantes navales.

El pasado lunes 29 de abril el Embajador de Colombia y miembros de su equipo de trabajo se reunieron con la directora de las Américas de la Cancillería Sueca María Cramer y el grupo de delegados que estará participando en la organización de la posible visita del señor Presidente de la República de Colombia Gustavo Francisco Petro Urrego acompañado de la primera dama y una delegación del más alto nivel, esta visita esta enmarcara en los eventos conmemorativos del 150 aniversario del establecimiento de relaciones diplomáticas entre Colombia y Suecia, y coincidirá con la llegada del Buque Gloria. Los funcionarios de la Embajada de Colombia trabajan muy activamente en la identificación de reuniones y visitas, para dejar en alto el nombre de Colombia.

## La Embajada de Colombia visita a la comunidad Colombiana con emprendimientos en Suecia

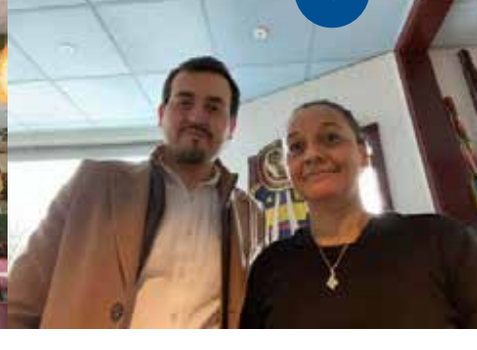

El pasado jueves 25 de abril funcionarios de la Embajada de Colombia realizaron una visita a todos los restaurantes Colombianos que han logrado abrir sus puertas en Estocolmo, durante este espacio se compartió información de interés general y se invitó a todos los connacionales a participar de las actividades conmemorativas de los 150 años de relaciones diplomáticas entre Colombia y Suecia, entre ellas la visita del buque insignia de Colombia El Gloria y la posible visita del señor presidente de la república de Colombia Gustavo Francisco Petro Urrego. Por otra parte, se brindó la oportunidad de usar los canales de comunicación de la Embajada para visibilizar sus emprendimientos y así fortalecer la comunidad Colombiana en Suecia.

Durante la reunión, los ilustres invitados a la Embajada, compartieron un buen cafe colombiano, en desarrollo de una agradable tertulia sobre la situación por la que actulamente atraviesa nuestro país.

COLOMBIA POTENCIA DE LA VIDA

Consulado de **Colombia en Estocolmo**

150 AÑOS - COLOMBIA & SUECIA

# Sección Consular

**Le invitamos a actualizar su Registro Consular**

REGISTRO CONSULAR
ACTUALIZA TU LOCALIZACIÓN
PARA QUE NO TE PIERDAS DEL MAPA

**Dirigido a:**
Todos los colombianos residentes o visitantes temporales en Suecia e Islandia.

**Para qué sirve:**
Mantenerse informado de los eventos, actividades, novedades de la Embajada y el Consulado, y facilitar la asistencia en casos de emergencia.

**Cómo hacerlo:**
Diligenciando el formulario del código QR o ingresando al siguiente enlace:

https://tramitesmre.cancilleria.gov.co/tramites/enlinea/registrarCiudadano.xhtml

**Embajadas Latinoamericanas y del Caribe realizan importante donación a la Universidad de Estocolmo en el marco de la celebración del día internacional del libro y del idioma español**

Estocolmo, 23 de abril. En el marco de las celebraciones del día internacional del libro y del idioma español, diez Embajadas latinoamericanas realizaron una donación conjunta de sesenta y cinco libros a la biblioteca del Instituto Nórdico de Estudios Latinoamericanos y del Caribe (NILAS), con sede en la Universidad de Estocolmo.

La iniciativa, que fue liderada por el Consulado de Colombia, tuvo por objeto resaltar la importancia del lenguaje, la escritura y el idioma español como patrimonio de la identidad latinoamericana y su impacto en el mundo, así como la diversidad y riqueza literaria de sus culturas nacionales y ancestrales.

La ocasión fue propicia para resaltar la función primordial que desempeñan las comunidades hispanohablantes en el desarrollo económico y la construcción de tejido social en Suecia; y reconocer la tradición histórica del país nórdico en fomentar ambientes y espacios de integración para migrantes de diversos idiomas, con lo cual se ha promovido la comprensión intercultural.

Al ser el NILAS una institución dedicada a la investigación y educación sobre América Latina y el Caribe, los libros donados contribuirán a enriquecer sus recursos académicos, proporcionando acceso a una gama de conocimientos y perspectivas sobre diversos países latinoamericanos.

## Invitación a “Taller sobre el Conflicto Colombiano” en la ciudad de Lund el día 17 de Mayo

La Sección Consular de la Embajada de Colombia tiene el gusto de invitar al taller: 'Bordando Diálogos sobre el Conflicto' o “'Embroidering Dialogues on Conflict”, que se desarrollará el jueves 17 de mayo de 2024 en la ciudad de Lund, provincia de Skåne.

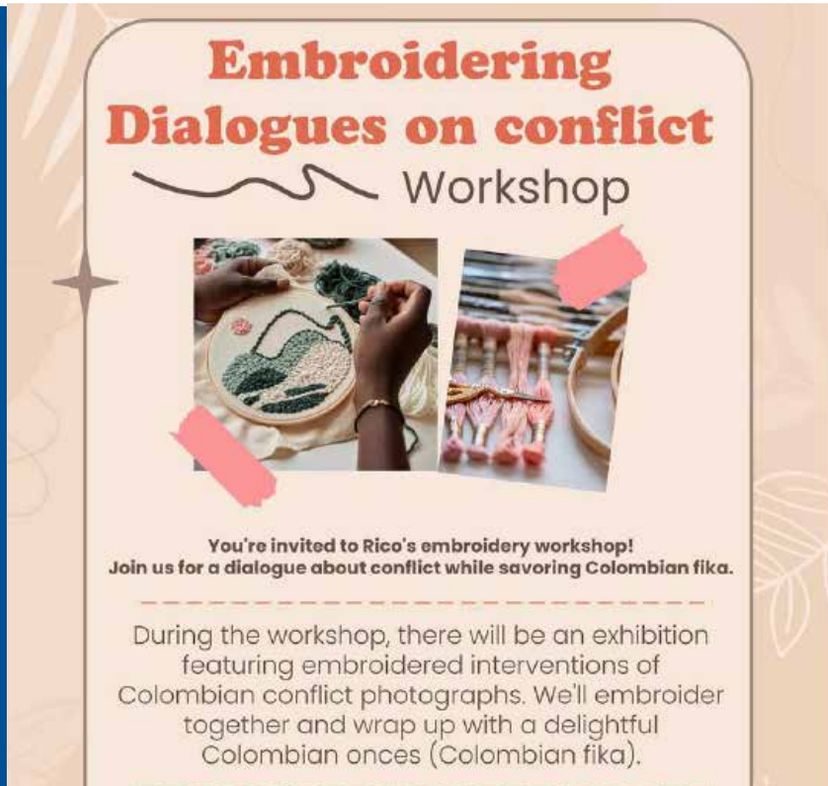

Bajo el liderazgo y organización de la "Iniciativa de Investigación de Estudios Colombianos (RICO - por sus siglas en inglés)", la actividad exhibirá fotografías del conflicto colombiano intervenidas con técnicas de bordado, al tiempo que servirá como espacio de diálogo para los participantes.

Además, habrá una sesión de bordado colectivo facilitada por nuestro equipo, con materiales suficientes para todos los participantes.

El taller concluirá con 'onces' colombianas y dialogando acerca de la experiencia. Todas las personas interesadas son bienvenidas a asistir, y el evento se llevará a cabo en inglés.

Para inscribirse, puede completar el formulario de registro en el siguiente enlace: https://docs.google.com/forms/d/e/1FAIpQLSfFx7wteHqIsZ8AmVOdyQc-qyj-tPFogpijyl8S_O-IQiGNrg/viewform

Para mayor información, puede escribir a: colombian.research.initiative@gmail.com

La entrada es gratuita, pero el espacio es limitado.

COLOMBIA POTENCIA DE LA VIDA

Consulado de Colombia en Estocolmo

## PRÓXIMOS EVENTOS DE

# LA EMBAJADA DE COLOMBIA EN SUECIA E INFORMACIÓN DE INTERES GENERAL

## Buque Escuela ARC "Gloria" En Estocolmo

**¡Invitamos a toda la comunidad Colombiana, familiares y amigos! a recibir a nuestro Buque insignia el "Gloria" a su llegada al puerto de Estocolmo**

Fecha: martes 11 de junio
Hora: 09:00 a.m.
Lugar: Stockholm at Skeppsbron 105

LLeva la bandera o camiseta de nuestro país

# RECOMENDADO CULTURAL

La película "Petro", dirigida por Sean Mattison y producida por Trevor Martin, Guagua Productions & Long Count Films (Estados Unidos), en asocio con Mil y Una Historias (Españas) & Crypto Castle Productions (Estados Unidos), está lista para cautivar al público colombiano con su poderosa narrativa sobre los acontecimientos del último siglo en el país, la carrera presidencial de 2018 y 2022, y las esperanzas de cambio que despertó el Pacto Histórico en millones de personas tras el estallido social.

# UNETE A LA CELEBRACIÓN

## A LA COMUNIDAD COLOMBIANA RESIDENTE EN SUECIA

En atención a que, en la presente anualidad se conmemoran los 150 años de las relaciones bilaterales entre el Reino de Suecia y la República de Colombia, informa que esta misión diplomática tendrá una agenda con múltiples actividades, entre las que se destacan la visita oficial a Suecia del Presidente de la República Gustavo Petro Urrego, el arribo al puerto de Estocolmo de nuestro Embajador en los mares, el buque insignia ARC "EL GLORIA" el día 11 de junio del 2024.

En este propósito, deseamos extenderle una invitación a toda la comunidad Colombiana residente en Suecia, interesada en participar en las diferentes actividades culturales y artísticas que se desarrollarán durante la permanencia del Buque El Gloria entre los dias 11 y el 14 de Junio en el muelle frente al Palacio Real de Estocolmo, a inscribir gratuitamente sus emprendimientos, grupos de danza, música, obras teatrales, artesanías y demás actividades que resalten la idiosincrasia colombiana. Será una gran oportunidad, y una vitrina para que sus creaciones y emprendimientos puedan ser apreciadas y comercializadas en este escenario donde tendremos muchos empresarios y ciudadanos suecos y de otras latitudes, cuerpo diplomático, además de altos funcionarios del Estado Colombiano, incluyendo al propio Presidente Petro, y muy posiblemente al Rey de Suecia y personalidades de Estocolmo.

Para este propósito, todos los interesados deberán inscribir -como límite- sus propuestas, al correo hernan.lopez@cancilleria.gov.co, traerlas presencialmente por escrito a la sede de la Embajada y/o Consulado de Colombia en Suecia o registrarse a traves del QR dispuesto en la parte inferior, hasta el dia 10 de mayo de 2024. Deberán indicar: nombres, correo electrónico, telefono, especificación del emprendimiento, y en lo posible, enviar alguna fotografia o video del mismo.

150 AÑOS - COLOMBIA & SUECIA

¿En que estará nuestra embajada entre el **mes de mayo y junio 2024**?

**03 de mayo**
Visita a Uppsala – en compañía de los Embajadores del GRULAC

**06-09 de mayo**
Presentación de cartas credenciales ante la República de Islandia

**13-17 de mayo**
Gira de rectores de Colombia en Suecia

**15 de mayo**
Participación en el Foro de transporte sostenible 2024 de Linköping

**16 de mayo**
Homenaje en el algunos defensores de DD.HH Colombianos

**20-21 de mayo**
Visita del Ministro de Transporte William Camargo Triana

**22 de mayo**
Participación en el evento del Grulac Trade

**28 de mayo**
Reunión Grulac en el Ministerio de Justicia de Suecia

**30-31 de mayo**
Consulado Movil y agenda Política en Malmö

**Martes, 11 de junio**
**09.00-11.00** Llegada del Buque a Estocolmo – Saludos Protocolarios
**13.00-18.00** Visita abierta al público

**Miércoles, 12 de junio**
**10.00-16.00** Jornada informativa servicios consulares a bordo del Buque/Muestra cultural en tierra

**Jueves, 13 de junio**
**10.00-14.00** Visita a bordo abierta a todo el público/ Muestra cultural

**Viernes, 14 de junio**
**08.00** Visita a bordo abierta a todos/ Muestra cultural